# REGULATOR TYPU RE53

PKWiU 33.20.70-90.00

Elektroniczny dwustawny regulator typu RE53 jest przeznaczony do stosowania w prostych układach automatycznej regulacji temperatury lub innych wielkości fizycznych np.: ciśnienia, wilgotności, poziomu, przetworzonych na wartość prądu, napięcia lub rezystancji.
Algorytm działania oraz bardzo prosta obsługa regulatora sprawiają, że znajduje on zastosowanie w układach regulacji temperatury w piecach przemysłowych, w urządzeniach suszarniczych, w maszynach do przetwórstwa tworzyw sztucznych i innych urządzeniach, gdzie nie wymaga się od pracowników obsługi specjalistycznej wiedzy w zakresie automatyki przemysłowej.

## DANE TECHNICZNE

| | |
|---|---|
| **Zestawienie wykonań i sposób kodowania** | wg tablicy 1 |
| **Błąd podstawowy** | 1% |
| **Histereza** | 0,7% |
| **Wejście:** | |
| - termoelementy | Fe-CuNi, NiCr-NiAl, PtRh10-Pt najniższy zakres napięciowy 13,5 mV |
| - czujnik oporowy | Pt100/1,3850, Ni100/1,617, zmiana odpowiadająca najniższemu zakresowi DR = 38,5 Ω opór przewodów przyłączeniowych $\Delta R \leq 10\ \Omega$ |
| **Algorytm działania** | ● dwustawny z histerezą<br>● dwustawny z korekcyjnym sprzężeniem zwrotnym typu PD<br>- zakres proporcjonalności 2...5%<br>- częstotliwość przełączenia 2...5 razy/60 s |
| **Wyjście** | ● styki zwierne przekaźnika RM96Z $I_{max}$ = 1 A, $U_{max}$ = 250 V~, $S_{max}$ = 250 VA<br>l wyjście napięciowe OC $U_{wyj}$ = 12 V, $R_{obc} \geq 1\ k\Omega$ |
| **Znamionowe warunki użytkowania:** | |
| - napięcie zasilania | 230 V a.c. ± 10%, 115 V a.c. ± 10%, 24 V d.c. ± 10% |
| - częstotliwość napięcia zasilania | 48...65 Hz |
| - temperatura otoczenia | 0... 20... 50°C |
| - wilgotność względna | 25...85% |
| **Pobór mocy** | ≤ 3,3 VA |
| **Masa** | 250 g |
| **Stopień ochrony zapewniany przez obudowę:** | wg PN-EN-60529 |
| - od strony czołowej | IP40 |
| - od strony zacisków | IP20 |

## WYMIARY ZEWNĘTRZNE I MONTAŻOWE

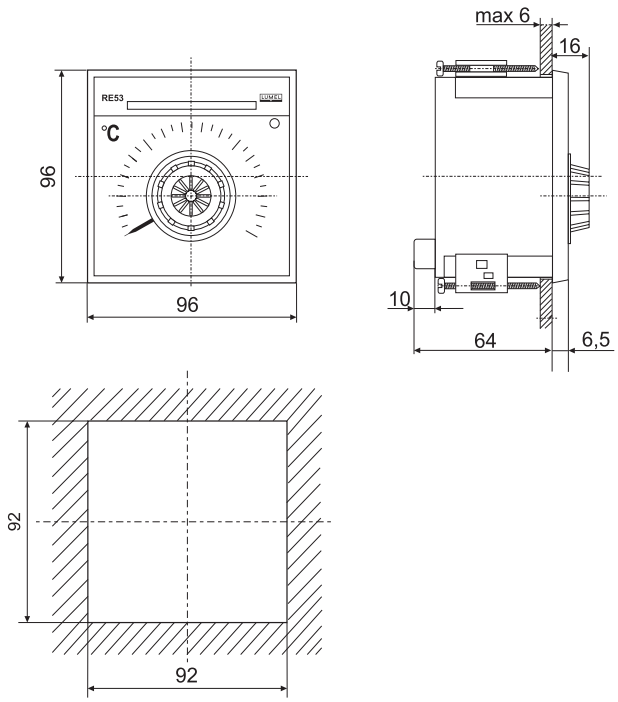




**LUMEL S.A.**, ul. Sulechowska 1, 65-022 Zielona Góra, Dział Sprzedaży tel.: (0-68) 32 95 180, 32 95 260, 32 95 306, 32 95 374; fax: (0-68) 32 55 650
e-mail:sprzedaz@lumel.com.pl / www.lumel.com.pl

## POŁĄCZENIA ELEKTRYCZNE OBWODÓW ZEWNĘTRZNYCH

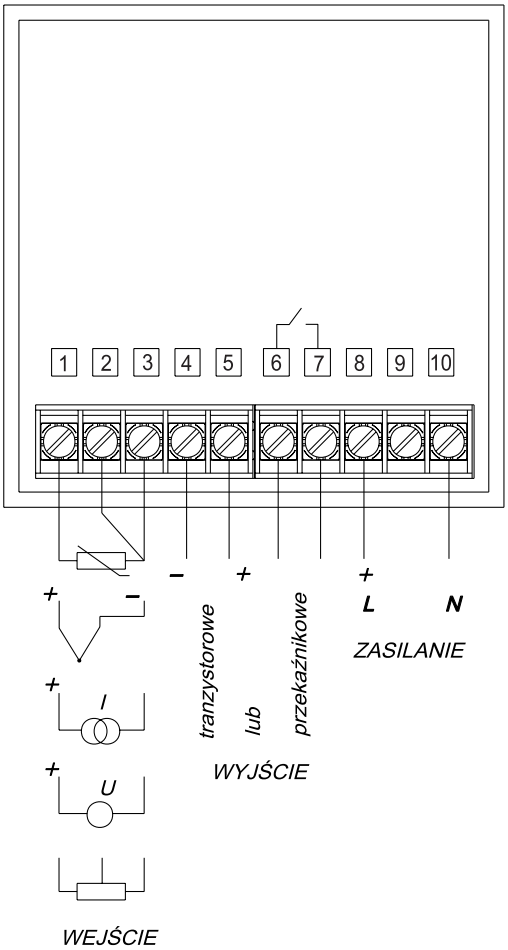


## RODZAJE WYKONAŃ I SPOSÓB KODOWANIA

**Regulator typu RE53** | | | | | | | |

**Wejście**

| | | |
|---|---|---|
| Pt100/1,3850 | -50...100°C | **01** |
| | 0...100°C | **02** |
| | 0...150°C | **03** |
| | 0...250°C | **04** |
| | 0...400°C | **05** |
| | 0...600°C | **06** |
| Fe-CuNi | 0...250°C | **07** |
| | 0...400°C | **08** |
| | 0...600°C | **09** |
| | 0...900°C | **10** |
| NiCr-NiAl | 0...600°C | **11** |
| | 0...900°C | **12** |
| | 0...1300°C | **13** |
| PtRh10-Pt | 0...1600°C | **14** |
| Napięcie lub prąd | 0...5 V | **15** |
| | 0...10 V | **16** |
| | 0...20 mA | **17** |
| | 4...20 mA | **18** |
| Nadajnik | 0...100 Ω | **19** |
| potencjometryczny | 0...1000 Ω | **20** |
| Ni100/1,617 | - 50...0°C | **21** |
| | - 30...20°C | **22** |
| | 0...50°C | **23** |
| | 0...100°C | **24** |
| | 0...150°C | **25** |
| na zamówienie * | | **99** |

**Algorytm działania**
dwustawny z histerezą ..... **0**
dwustawny ze sprzężeniem zwrotnym PD ... **1**

**Wskaźnik błędu regulacji**
regulator bez wskaźnika ..... **0**
regulator ze wskaźnikiem ..... **1**

**Wyjście**
przekaźnikowe ..... **0**
tranzystorowe typu OC 12 V d.c. ..... **1**

**Napięcie zasilające**
230 V a.c. ..... **0**
115 V a.c. ..... **1**
24 V d.c. ..... **2**

**Rodzaj wykonania**
standardowe ..... **00**
specjalne ..... **99**

**Próby odbiorcze**
bez atestów Kontroli Jakości ..... **0**
z atestem Kontroli Jakości ..... **1**
wg uzgodnień z odbiorcą ** ..... **X**

* po uzgodnieniu z producentem
** numerację wykonania ustali producent

## SPOSÓB I PRZYKŁAD ZAMÓWIENIA

kod **RE53 02 0 1 0 0 00 0** oznacza regulator temperatury o zakresie 0...100°C Pt100/1,3850; dwustawny z histerezą, ze wskaźnikiem błędu regulacji, wyjściem przekaźnikowym, o napięciu zasilającym 230 V a.c. w wykonaniu standardowym, bez dodatkowych prób odbiorczych.


**LUMEL S.A.**, ul. Sulechowska 1, 65-022 Zielona Góra, Dział Sprzedaży tel.: (0-68) 32 95 180, 32 95 260, 32 95 306, 32 95 374; fax: (0-68) 32 55 650
e-mail:sprzedaz@lumel.com.pl / www.lumel.com.pl