LABOR – ASTER

AUTOMATYKA PRZEMYSŁOWA

GWARANCJA PRODUCENTA 3 LATA

ISO 9001 ZETOM-CERT

CE

SEPARATOR BEZ ENERGII POMOCNICZEJ typ S1

PRZEZNACZENIE

Separator **S1** jest przeznaczony do galwanicznego oddzielenia wejściowego, stałoprądowego obwodu pomiarowego od stałoprądowego pomiarowego obwodu wyjściowego.

Separator nie korzysta z żadnego źródła zasilania pomocniczego. Prądowy sygnał wyjściowy może być zamieniony na sygnał napięciowy przez załączenie wzorcowego rezystora R_{obc} (rys).

Typowym zastosowaniem separatora S1 jest oddzielenie galwaniczne obwodów zainstalowanych na obiekcie (np. przetwornik pomiarowy, pozycjoner) od części centralnej (sterownik, regulator, rejestrator, wskaźnik, system zbierania danych).

DANE TECHNICZNE

Sygnał wejściowy	-	prąd stały z zakresu 0...30mA
Maksymalne napięcie wejściowe	-	30V
Napięcie odłożone na wejściu	-	Umax = 1.9V+20mA*R_{obc}
Sygnał wyjściowy	-	prąd stały $I_{wy} = I_{we}$ lub $I_{wy} = n * I_{we}$
Rezystancja obciążenia	-	0...400Ω
Klasa	-	±0.2%
Nieliniowość	-	±0.2%
Błąd od zmian rezystancji obciążenia	-	-0.2%/100Ω
Dryft temperaturowy	-	±0.02%/°C
Stała czasowa	-	~0.2s
Separacja galwaniczna	-	między obwodem wyjściowym a wejściowym 2kV, 50Hz lub równoważne
Obudowa	-	listwowa o szerokości 22.5mm
Stopień ochrony	-	IP20
Sposób mocowania	-	zaczep listwowy uniwersalny

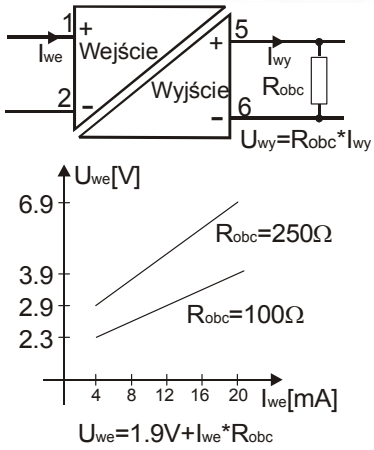

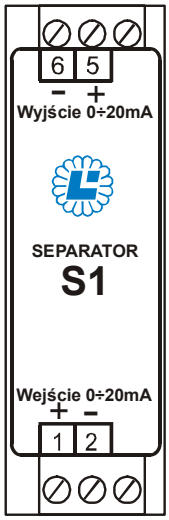

Schemat podłączeniowy zacisków wejścia i wyjścia.
Sposób wyznaczenia napięcia odłożonego na wejściu

KOD ZAMÓWIENIOWY:

S1- L - 1 tor w obudowie listwowej 22.5mm
L2, L3 - 2 lub 3 tory w obudowie listwowej 50mm

Przykład zamówienia:
Separator w wykonaniu normalnym, obudowa listwowa, jeden tor : typ S1-L

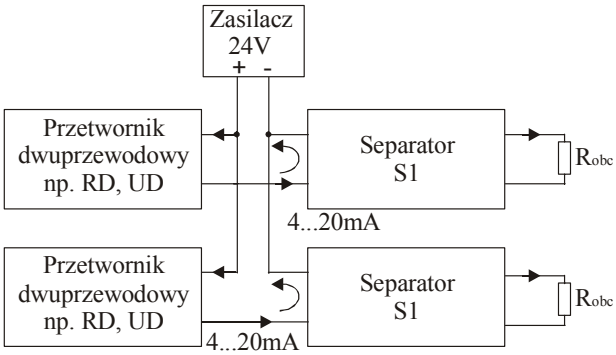

Współpraca separatora S1 z przetwornikiem dwuprzewodowym

Produkcja i dystrybucja: **LABOR – ASTER**
04 – 218 Warszawa ul. Czechowicka 19
tel. (22) 610 71 80 ; 610.89.45; fax. (22) 610.89.48.
E- mail: laboraster@neostrada.pl ; labor@labor-automatyka.pl ; aster@aster-sc.com.pl
www.labor-automatyka.pl ; www.aster-sc.com.pl

Producent zastrzega sobie możliwość dokonywania zmian w wyrobie