Ekonomiczny przetwornik różnicy ciśnień typu AS-dP

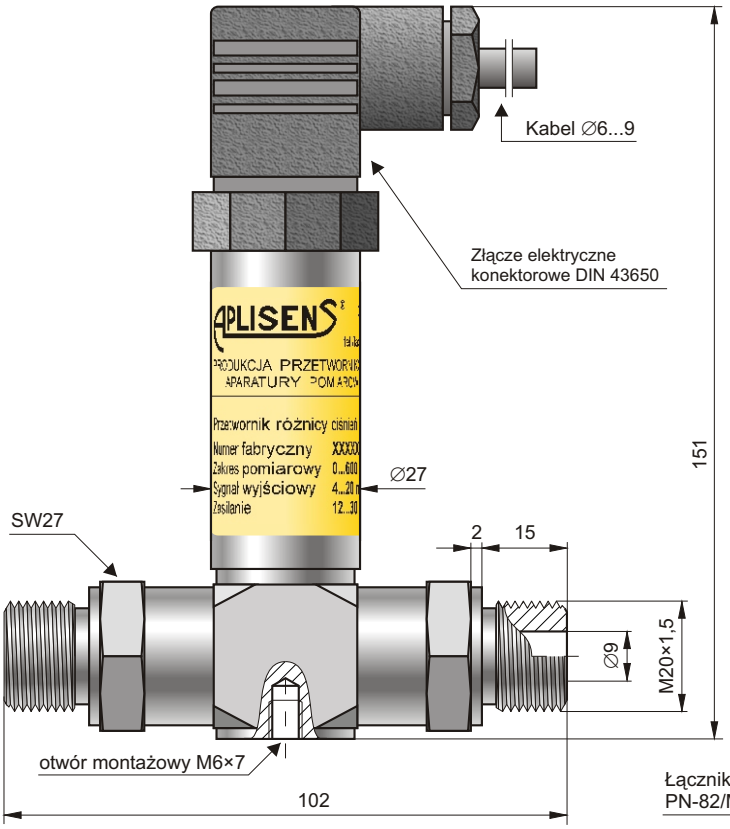

- ✓ **Błąd podstawowy 0,4%**
- ✓ **Zakresy pomiarowe:**
  0 ÷ 100 kPa;
  0 ÷ 250; 0 ÷ 400 kPa;
  0 ÷ 0,6; 0 ÷ 1 MPa;
  0 ÷ 1,6; 0 ÷ 2,5 MPa
- ✓ **Sygnał wyjściowy**
  4 ÷ 20 mA lub 0 ÷ 10 V

Przykład podłączenia impulsu

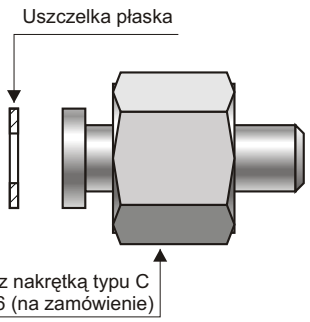

Parametry metrologiczne

Błąd podstawowy	0,4%
Histereza, powtarzalność	0,05%
Dopuszczalne przeciążenie	6 × zakres, maks. 6 MPa
Zakres temperatur kompensacji	0 ÷ 70°C
Błąd temperaturowy	0,2% / 10°C

Konstrukcja

Stopień ochrony obudowy	IP 65
Materiał króćca i membrany	00H17N14M2 (316Lss)
Materiał obudowy	0H18N9 (304ss)

Parametry elektryczne

Sygnał wyjściowy 4 ÷ 20 mA dwuprzewodowo
0 ÷ 10 V trzyprzewodowo

Zasilanie 10,5 ÷ 36 V DC – system dwuprzewodowy
15 ÷ 30 V DC – system trzyprzewodowy
24 V AC – po uzgodnieniu z producentem

Rezystancja obciążenia (dla wyjścia prądowego) $R[\Omega] \le \frac{U_{zas}[V] - 10{,}5\,V}{0{,}02\,A}$

Rezystancja obciążenia (dla wyjścia napięciowego) $R \ge 5\ k\Omega$

Warunki pracy

Zakres temperatur pracy (temp. otoczenia)	-25 ÷ 80°C
Zakres temperatur mierzonego medium	-25 ÷ 120°C – pomiar bezpośredni > 120°C – pomiar z zastosowaniem rurki impulsowej, np. dla mediów o temperaturze 160°C długość rurki impulsowej powinna wynosić co najmniej 150 mm

Schematy połączeń elektrycznych

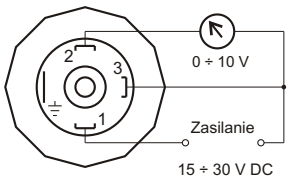

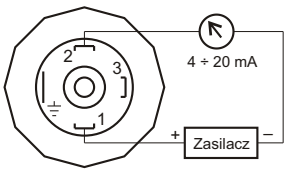

Polecamy zasilacz ZL-24 prod. Aplisens

Sposób zamawiania

AS-dP /___/___

Zakres pomiarowy:
0÷0,1; 0÷0,25; 0÷0,4;
0÷0,6; 0÷1; 0÷1,6
lub **0÷2,5 MPa**

Sygnał wyjściowy:
4 ÷ 20 mA
lub **0 ÷ 10 V**