Ekonomiczny przetwornik ciśnienia typu AS

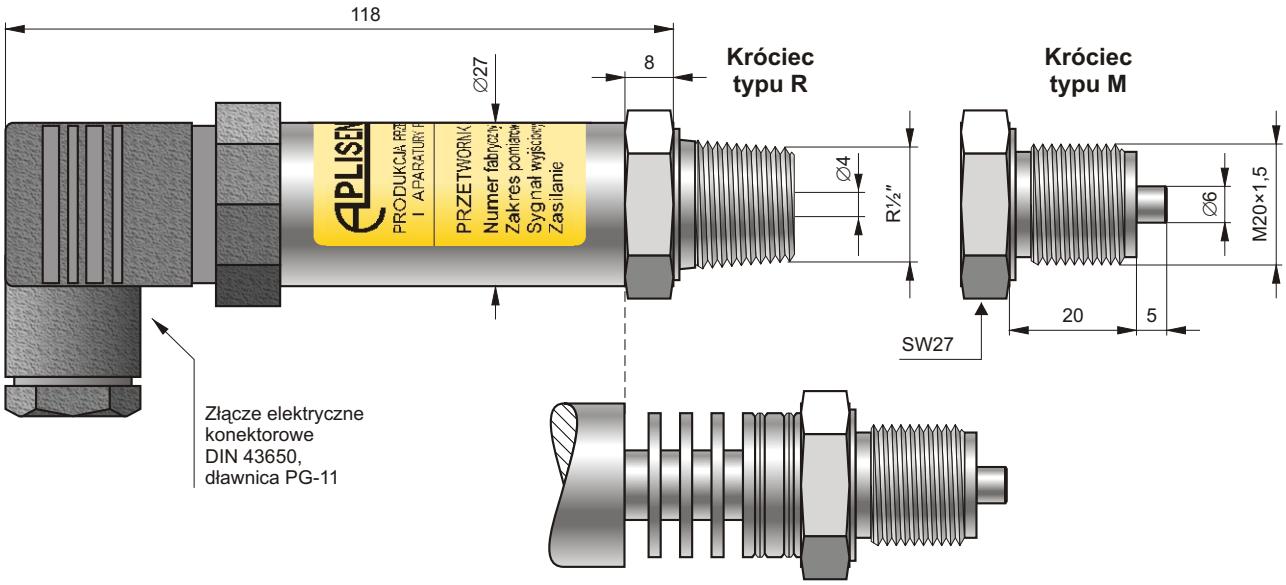

Króciec typu RM
(radiator z króćcem typu M)

- ✓ **Błąd podstawowy 0,4%**
- ✓ **Zakresy pomiarowe: 0 ÷ 40; 0 ÷ 100; 0 ÷ 250 kPa; 0 ÷ 0,6; 0 ÷ 1; 0 ÷ 1,6; 0 ÷ 2,5; 0 ÷ 6 MPa**
- ✓ **Sygnał wyjściowy 4 ÷ 20 mA lub 0 ÷ 10 V**

Typowe zastosowania

- ◊ **Zestawy hydroforowe, sieci wodociągowe**
- ◊ **Węzły cieplne, sieci ciepłownicze**
- ◊ **Sprężarki, sieci sprężonego powietrza**

Parametry metrologiczne

Błąd podstawowy	0,4%
Stabilność długoczasowa	0,4% / rok
Histereza, powtarzalność	0,05%
Dopuszczalne przeciążenie	4 × zakres
Zakres temperatur kompensacji	0 ÷ 70°C
Błąd temperaturowy	0,2% / 10°C

Konstrukcja

Stopień ochrony obudowy	IP 65
Materiał króćca i membrany	00H17N14M2 (316Lss)
Materiał obudowy	0H18N9 (304ss)

Parametry elektryczne

Sygnał wyjściowy 4 ÷ 20 mA dwuprzewodowo
0 ÷ 10 V trzyprzewodowo

Zasilanie 10,5 ÷ 36 V DC – system dwuprzewodowy
15 ÷ 30 V DC – system trzyprzewodowy
24 V AC – po uzgodnieniu z producentem

Rezystancja obciążenia (dla wyjścia prądowego) $R[\Omega] \le \frac{U_{zas}[V] - 10{,}5\,V}{0{,}02\,A}$

Rezystancja obciążenia (dla wyjścia napięciowego) $R \ge 5\,k\Omega$

Warunki pracy

Zakres temperatur pracy (temp. otoczenia)	-25 ÷ 80°C
Zakres temperatur mierzonego medium	-25 ÷ 120°C dla wykonania bez radiatora (króćce R lub M)
	> 120°C dla wykonania z radiatorem (króciec RM)

Schematy połączeń elektrycznych

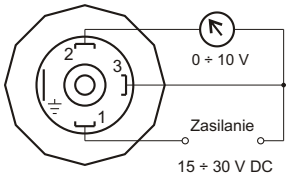

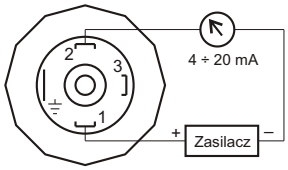

Polecamy zasilacz ZL-24 prod. Aplisens

Sposób zamawiania

AS /___/___/___

Zakres pomiarowy:
0 ÷ 0,04; **0 ÷ 0,1**; **0 ÷ 0,25**; **0 ÷ 0,6**; **0 ÷ 1**; **0 ÷ 1,6**; **0 ÷ 2,5** lub **0 ÷ 6 MPa**

Sygnał wyjściowy:
4 ÷ 20 mA lub **0 ÷ 10 V**

Króciec:
R, **M** lub **RM**