Centrum Automatyki Simex Południe Sp. z o.o.

43-603 Jaworzno, ul. Puszkina 2
tel./fax (32) 614 09 17 do 19
tel. kom. 0 608 642 108
e-mail: biuro@casp.pl

www.casp.pl

PRZETWORNIK CIŚNIENIA
Typ SML – 20.0

- Tylko dla mediów czystych nie agresywnych.
- Temperatura medium przy pomiarze bezpośrednim do + 125°C.
- Piezorezystancyjna struktura czujnika
- Odporny na wstrząsy i wibracje
- Odporny na zmiany temperatury

PRZEZNACZENIE

Przetwornik ciśnienia **SML-20.0** przeznaczony jest do pomiaru mediów czystych i nie agresywnych. Znajduje zastosowanie m.in. w ciepłownictwie, wodociągach oraz energetyce. Dla pomiarów mediów o temperaturze wyższej od 125°C należy stosować rurkę impulsową. Zastosowanie rurki impulsowej o długości 150mm pozwala obniżyć temperaturę medium.
Dla mediów o zwiększonej lepkości przyłącze procesowe posiada otwór ϕ 12mm.
Przetwornik wyposażony jest w układ zabezpieczający przed przepięciami impulsowymi oraz posiada zwiększoną odporność na zakłócenia radioelektryczne.

WYMIARY GABARYTOWE

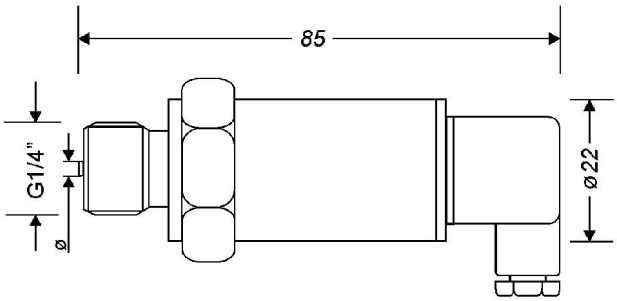

PODSTAWOWE PARAMETRY TECHNICZNE

1.	Zakresy pomiarowe SML-20.0		
	a. minimalny	-	-100 ÷ +100kPa
	b. maksymalny	-	0 ÷ 400MPa
2.	Zasilanie	-	12 ÷ 30VDC
3.	Sygnał wyjściowy	-	0 ÷ 10V
4.	Przeciążalność	-	3 x zakres
5.	Temperatura otoczenia	-	- 40 ÷105°C
6.	Temperatura medium:		
	a. pomiar bezpośredni	-	max. do +125°C
	b. z rurką impulsową	-	max. do +150°C
7.	Klasa dokładności:		0,5%
8.	Stała czasowa	-	0,2sek.
9.	Materiał obudowy	-	stal CrNi
10.	Przyłącze el. kątowe	-	DIN 43650
11.	Stopień ochrony	-	IP65

SPOSÓB ZAMAWIANIA

SML-20.0 – X – X – X – X

Zakres pomiarowy:
odzaj przyłącza:
M20x1,5
G1/2"
G1/4"
Otwór przyłącza:
ϕ 4
ϕ 12
Klasa dokładności
0,25%
0,5%

PODŁĄCZENIE ELEKTRYCZNE

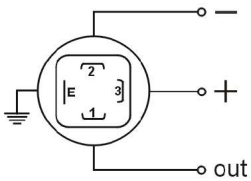

Przykład zamówienia:
SML-20.0 - 0 ÷ 100 kPa – M20 x 1,5 – ϕ4 – 0,25%

Oznakowanie na zgodność z Dyrektywami WE
Wymagania bezpieczeństwa: **PN-EN 61010-1:2002**
Wymagania EMC: **PN-EN 61000-6-1 ; PN-EN 61000-6-3**

CERTYFIKAT ISO 9001:2000

Producent zastrzega sobie możliwość dokonywania zmian w wyrobie