SPI-94

SIMPACT II

- licznik przepływu
- 1 wejście impulsowe
- 2 lub 4 wyjścia przekaźnikowe / OC
- opcja: wyjście prądowe
- RS 485 / Modbus RTU

CE

SPI-94 to liczniki przepływu zaprojektowane do współpracy z impulsowymi przetwornikami przepływu, ze współczynnikami od 0,01 do 9999,99 impulsów/litr. Zadaniem licznika przepływu jest pomiar wartości chwilowej przepływu i rejestracja bilansu mediów takich jak: ciecze, gazy, bądź materiały sypkie. Licznik przepływu może również pełnić rolę regulatora w procesach przemysłowych. Do urządzenia może być dołączony przetwornik przepływu, wyposażony w wyjście stykowe lub elektroniczne (typu open collector). Szeroki zakres bilansu (do 15 cyfr znaczących) pozwala na kontrolę wielkości przepływu przez długi czas użytkowania. Liczniki posiadają 2 lub 4 wyjścia przekaźnikowe lub typu OC programowane w zależności od wartości chwilowej przepływu lub bilansu (tylko wyjście R1).

- odczyt wartości chwilowej i bilansu,
- ustawianie jednostek objętości i czasu przepływu,
- ustawiane czasy opóźnienia wyjść sterujących do 99 sek. lub min,
- programowane miejsce przecinka,
- ustawianie histerezy progów,
- opcja ACCESS - łatwa modyfikacja progów.

Przykładowe aplikacje

1. Napełnianie zbiornika z pomiarem natężenia przepływu i sygnalizacją stanów alarmowych.

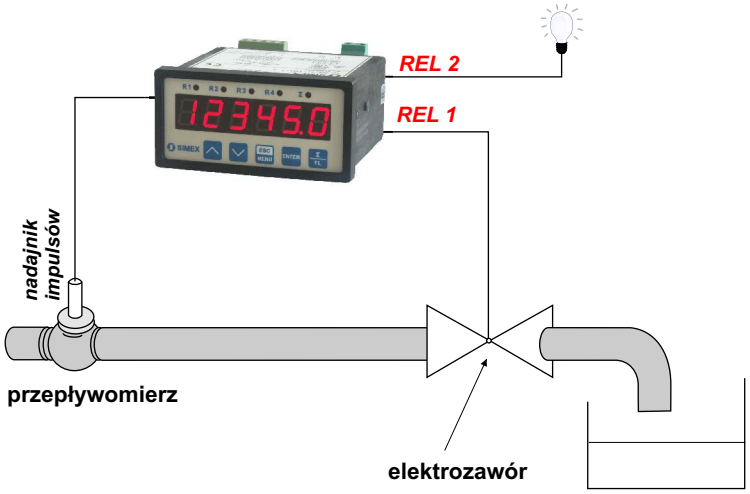

Przykładowy sposób podłączenia

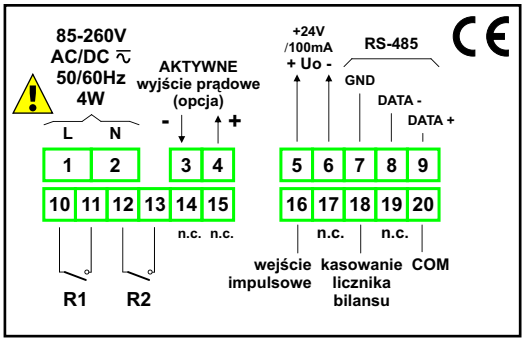

wersja z wyjściem 4-20 mA i dwoma przekaźnikami

Dane techniczne

Zasilanie: 19V ÷ 50V DC; 16V ÷ 35V AC lub 85 ÷ 260V AC/DC
Pobór mocy: dla zasilania 85 ÷ 260V AC/DC i 16V ÷ 35V AC: max. 4,5 VA; dla zasilania 19V ÷ 50V DC: max. 4,5 W
Wyświetlacz: LED, czerwony, 6 x 13 mm
Wejście: impulsowe: izolowane galwanicznie z eliminacją drgań zestyków i kontrolą wypełnienia impulsów, max. częstotliwość wejściowa 10,0 kHz
kasowanie licznika bilansu: aktywne zbocze lub poziom, izolowane galwan.
Precyzja wartości chwilowych przepływu: wybierana w zakresie 0 ÷ 0,00000 jednostki
Jednostka przepływu chwilowego: l lub m^3 / min., sek. lub h
Pojemność licznika bilansu: ponad 4 x 10^9 imp. (max. 15 cyfr znaczących bilansu)
Precyzja wskazań wartości bilansu: wybierana w zakresie od ±1 do ± 0,0001 jedn.
Jednostka bilansu: l lub m^3
Czas oczekiwania na impuls: ustawiany od 0,1 do 39,9 sek.
Zakres wskazań: 0 ÷ 999999 + kropka dziesiętna
Dokładność: ± 0,25% ± jedna cyfra w całym zakresie temperatur pracy
Wyjścia: 2 lub 4; przekaźnikowe 1A/250V AC (cosφ=1) lub OC 30mA/30VDC/100mW
Wyjście zasilania przetworników: 24V DC +5%, -10% / max. 100 mA, stabilizowane, nie separowane od interfejsu RS-485
Wyjście aktywne prądowe: zakres pracy max. 0 ÷ 24 mA, rezystancja obciążenia max. 700 Ω (opcja dostępna wraz z 2 przekaźnikami, patrz: sposób zamawiania)
Interfejs komunikacyjny: RS-485, 1200 ÷ 115200 bit/s, 8N1 oraz 8N2, Modbus RTU, nieizolowany od wyjścia zasilania przetworników
Pamięć danych: nieulotna typu EEPROM
Temp. pracy: 0°C ÷ +50°C
Temp. składowania: -10°C ÷ +70°C
Stopień ochrony: IP 65 (od frontu po zastosowaniu dodatkowej ramki); IP 40 (od frontu); IP 20 (obudowa i zaciski podłączeniowe)
Obudowa: tablicowa
Materiał obudowy: NORYL - GFN2S E1
Wymiary obudowy: 96 x 48 x 100 mm
Wymiary otworu montażowego: 90,5 x 43 mm
Głębokość montażowa: min. 102 mm
Grubość płyty tablicy: max. 5 mm

Sposób zamawiania

SPI-94-14XX-1-X-XX

opcje:
00 : brak opcji
01 : IP 65

zasilanie:
3 : 24V AC/DC
4 : 85V - 260V AC/DC

rodzaj wyjść:
1 : REL (dla 2 i 4 wyjść)
2 : OC (dla 2 i 4 wyjść)
3 : 2 x REL + wyj. prąd.
4 : 2 x OC + wyj. prąd.

ilość wyjść:
2
3
4

80-556 Gdańsk, ul. Wielopole 7, tel. (+48 58) 762-07-77, fax 762-07-70, www.simex.pl, e-mail: info@simex.com.pl