STN-94

SIMPACT II

- regulator z podwójnym wyświetlaczem
- wejście Pt100, Pt500, Pt1000
- nastawnik wartości progowej
- 1 wyjście przekaźnikowe

Regulator **STN-94** przeznaczony jest szczególnie do zastosowań wymagających szybkiego dostępu do wartości progowej z możliwością natychmiastowej jej modyfikacji w trakcie wykonywania pomiarów. Zastosowanie trzech klawiszy [^] umożliwia szybką modyfikację każdej z cyfr wartości zadanej, co znacznie skraca czas potrzebny do wprowadzenia nowej wartości parametru. Wyjście przekaźnikowe może służyć do regulacji typu grzanie / chłodzenie.

- podwójny wyświetlacz,
- programowany zakres pomiarowy,
- programowana histereza przekaźnika,
- ustawiany czas opóźnienia przekaźnika,
- zabezpieczenie hasłem kodowym,
- programowany stopień filtracji wskazań,
- dioda alarmowa informująca o przekroczeniu zakresu pomiarowego,
- do regulatorów proponujemy czujniki temperatury z rozdziału 5.2.

Przykładowe aplikacje

1. Regulacja temperatury medium w zbiorniku.

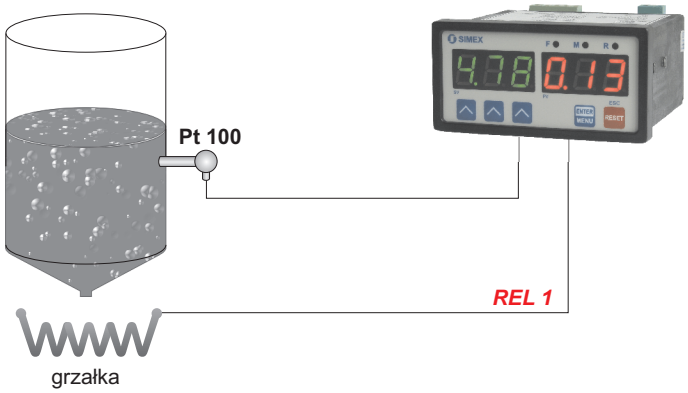

Przykładowy sposób podłączenia

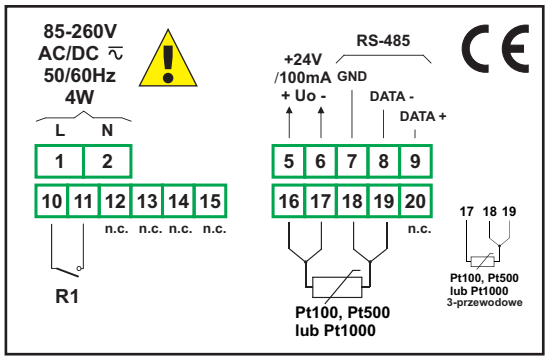

Dane techniczne

Zasilanie: 19V ÷ 50V DC; 16V ÷ 35V AC lub 85 ÷ 260V AC/DC
Pobór mocy: dla zasilania 85 ÷ 260V AC/DC i 16V ÷ 35V AC: max. 4,5 VA; dla zasilania 19V ÷ 50V DC: max. 4,5 W
Wyświetlacz: wynik - LED, czerwony, 3 dekady 13 mm
nastawnik - LED, zielony, 3 dekady 13 mm
Wejście: temperaturowe Pt100, Pt500, Pt1000, automatyczne rozpoznawanie podpięcia 3- i 4-przewodowego
Zakres pomiarowy: -99°C ÷ 600°C
Zakres nastawnika: -99 ÷ 999 (-9,9 ÷ 99,9)
Dokładność: ± 0,25% ± jedna cyfra w całym zakresie temperatur pracy
Rozdzielczość: 0,1°C
Rezystancja przewodów pomiarowych: max. 20 Ω w każdym przewodzie
Wyjścia: 1 x przekaźnikowe 1A/250V AC (cosφ=1)
Wyjście zasilania przetworników: 24V DC +5%/-10% / max.100 mA, stabilizowane, nieizolowane od wejść pomiarowych
Interfejs komunikacyjny: RS-485, 8N1 oraz 8N2, 1200 bit/s ÷ 115200 bit/s, Modbus RTU, nieizolowany od wejść pomiarowych
Temp. pracy: 0°C ÷ +50°C
Temp. składowania: -10°C ÷ +70°C
Stopień ochrony: IP 65 (od frontu po zastosowaniu dodatkowej ramki); IP 40 (od frontu); IP 20 (obudowa i zaciski podłączeniowe)
Obudowa: tablicowa
Materiał obudowy: NORYL - GFN2S E1
Wymiary obudowy: 96 x 48 x 100 mm
Wymiary otworu montażowego: 90,5 x 43 mm
Głębokość montażowa: min. 102 mm
Grubość płyty tablicy: max. 5 mm

Sposób zamawiania

STN-94-1311-1-X-XX

opcje:
00 : brak opcji
01 : IP65

zasilanie:
3 : 24V AC/DC
4 : 85V - 260V AC/DC

80-556 Gdańsk, ul. Wielopole 7, tel. (+48 58) 762-07-77, fax 762-07-70, www.simex.pl, e-mail: info@simex.com.pl