Koła pomiarowe MR

seria 200

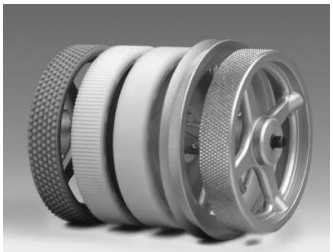

Koła pomiarowe - obwód 20 cm

seria 500

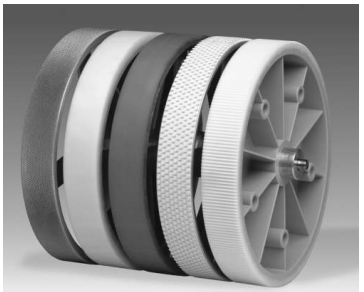

Koła pomiarowe - obwód 50 cm

Przy doborze koła należy kierować się głównie rodzajem mierzonego materiału. Obwód koła powinien być dobrany odpowiednio do rozmiaru licznika i dostępnej przestrzeni. Im mniejsze koło, tym większa jest siła wywierana na jego powierzchnię i większa możliwość błędnego pomiaru.
Czynniki wpływające na dokładność pomiaru:

rodzaj mierzonego materiału,
kąt styku koła pomiarowego z materiałem,
moment obrotowy licznika lub przetwornika obrotowo - impulsowego,
siła naciągu mierzonego materiału,
chropowatość powierzchni,
nacisk wywierany przez koło na mierzony materiał,
podatność mierzonego materiału,
szerokość koła pomiarowego,
tolerancja koła pomiarowego.

W zależności od rodzaju mierzonego materiału stosuje się koła o pokryciu:
- poliestrowym (Hytrel*) żłobkowanym, moletowanym lub gładkim - do mierzenia materiałów z tworzywa sztucznego, drewna, materiałów malowanych, papieru, tektury, metalu, tkanin;
- poliestrowym z karbowanymi rowkami wyżłobionymi na obwodzie - do mierzenia tektury, drewna, tkanin;
- gumowym - do pomiaru tkanin;
- poliuretanowym (Vulkollan*) - do pomiaru tworzyw sztucznych, drewna, materiałów malowanych, papieru, tektury, metalu, przewodów.

*Hytrel - termoplastyczny elastomer opracowany przez firmę DuPont,
*Vulkollan - poliuretan wytrzymały na wysokie temperatury i obciążenia.

Dane techniczne

	seria 200	seria 500
obwód	20 cm	50 cm
szerokość pomiarowa	12 mm (4 mm - **MR 234**)	25 mm
waga	od 25 do 40 g	od 100 do 350 g
max. temperatura otoczenia	50 C (**261**), 70 C (**241**, **291**), 80 C (**211**, **234**).	50 C (**562**), 70 C (**542**, **592**), 80 C (**512**, **552**).
wymiary	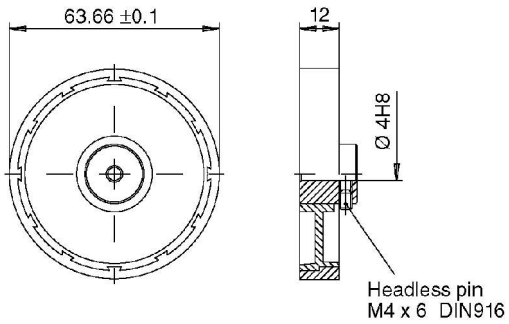	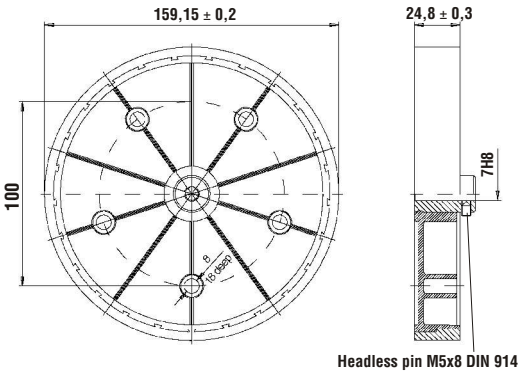
sposób zamawiania	**04** - z otworem 4 mm (standard) **06** - z otworem 6 mm **07** - z otworem 7 mm **MR 211.□□A** Aluminium, moletowane **MR 234.□□A** Aluminium, płaski rowek na obw. **MR 241.□□D** Tworzywo sztuczne, pokrycie gładki Hytrel **MR 261.□□A** Aluminium, pokrycie gumowe czopowane **MR 291.□□D** Tworzywo sztuczne, pokrycie żłobkowany Hytrel Przykład: **MR 234.04A**	**07** - z otworem 7 mm (standard) **10** - z otworem 10 mm (standard) **12** - z otworem 12 mm **MR 512.□□A** Aluminium, moletowane **MR 542.□□D** Tworzywo sztuczne, pokrycie gładki Hytrel **MR 552.□□A** Aluminium, pokrycie gładki Vulkollan **MR 562.□□A** Aluminium, pokrycie gumowe **MR 592.□□D** Tworzywo sztuczne, pokrycie żłobkowany Hytrel Przykład: **MR 542.10A**