ZAWÓR ELEKTROMAGNETYCZNY

normalnie zamknięty, z wewnętrznym wspomaganiem, do przegrzanej wody i pary 3/8 do 1

NC

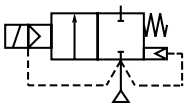

2/2
Seria
240

CHARAKTERYSTYKA

- *Zawory spełniają wymagania właściwych Dyrektyw Unii Europejskiej*
- *Dwudrogowe, normalnie zamknięte do automatycznego sterowania przepływem przegrzanej wody / pary, powietrza, gazu obojętnego oraz innych mediów kompatybilnych z materiałami uszczelnień*
- *Minimalne ciśnienie różnicowe 0.4 bar*

OGÓLNE

Ciśnienie różnicowe 0,4 do 8 bar (1 bar = 100 kPa)
Maksymalne lepkość 37 cSt (mm^2/s)
Czas zadziałania 100 do 1500 ms

media (∗)	zakres temperatur (TS)	uszczelnienia (∗)
przegrzana woda – para	+60˚C do +170˚C	wzmocniony PTFE (rulon)

MATERIAŁY KONSTRUKCYJNE STYKAJĄCE SIĘ Z MEDIUM

(*) Sprawdzić kompatybilność medium i materiału konstrukcyjnego

Korpus Mosiądz
Części wewnętrzne Stal nierdzewna i mosiądz
Sprężyny Stal nierdzewna
Uszczelnienia, membrana PTFE
Grzybek Wzmocniony PTFE
Gniazdo Stal nierdzewna
Cewka kompensacyjna Miedź

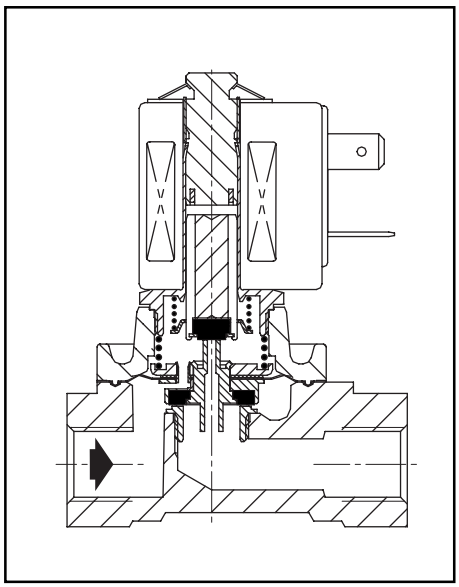

CHARAKTERYSTYKA ELEKTRYCZNA

Klasa izolacji cewki H
Przyłącze elektryczne Łącznik wtykowy
Rodzaj przyłącza
dla BMX 3 x DIN 46244 (Pg 9P)
dla AMX ISO 4400 (Pg 11P)
Klasa bezpieczeństwa VDE 0580
Standardowe napięcia
(Inne napięcia i 60 Hz na życzenie) AC (~) : 24V – 115V – 230V / 50 Hz

typ cewki	pobór mocy				zakres temperatur otoczenia (TS)	obudowa
	rozruch ~	praca ~		gorąca/zimna =		
	(VA)	(VA)	(W)	(W)	(˚C)	
BMX	16	10	6	–	–10 do +80	zalana IP65
AMX	23	14	6	–		

DANE TECHNICZNE

średnica rury	średnica otworu	współczynnik przepływu Kv		ciśnienie różnicowe pracy (bar)			maks. temp. medium (1)	typ cewki	numer katalogowy				
				min.	maksymalne (PS)								
					para (*)	woda (*)							
(G)	(mm)	(m^3/h)	(l/min)				(˚C)	~					
3/8	10	2	33,3	0,4	8	8	170	BMX	**SC G240A100**				
1/2	10	2,5	41,6	0,4	8	8	170	BMX	**SC G240A101**				
3/4	16	4,5	75,0	0,4	6	6	170	AMX	**SC G240A102**				
1	18,5	8,5	141,6	0,4	6	6	170	AMX	**SC G240A103**				

(1) **Minimalna temperatura medium: + 60˚C**.

OPCJE

- Wtyczka ze wskaźnikiem wizualnym i filtrem przeciwprzepięciowym lub z kablem o długości 2m

INSTALACJA

- Zawór elektromagnetyczny może pracować w dowolnej pozycji
- Przyłącze gwintowe (G) ma gwint zgodny z normą ISO 228/1
- Inne rodzaje gwintów przyłączy rurowych dostępne na życzenie Użytkownika
- Instrukcje instalacji i obsługi dostarczane do każdego zaworu
- Dostępne zestawy części zamiennych i wymienne cewki

WYMIARY (mm), MASA (kg)

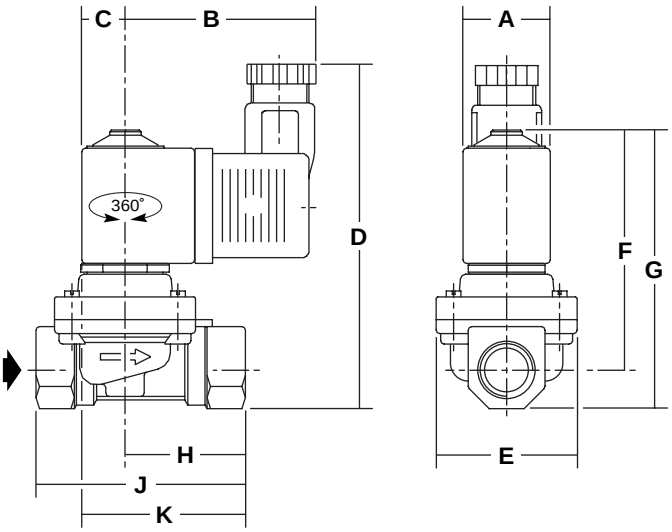

numer katalogowy	(G)	A	B	C	D	E	F	G	H	J	K	masa (1)
SC G240A100	3/8	25	49	12,5	95	40	69	80	34,5	60	47	0,38
SC G240A101	1/2	25	49	12,5	100	40	72	85	33	66	45,5	0,41
SC G240A102	3/4	32	57	16	109,5	50	78	94,5	39,5	79	55,5	0,61
SC G240A103	1	32	57	16	138	71	102	123	59	105	75	1,34

(1) Przybliżona masa w kg razem z cewką i przyłączem elektrycznym