Diese Zeichnung wird mit einem CAD-System gepflegt. Auskunft erteilt Tel. 0711-137-3769

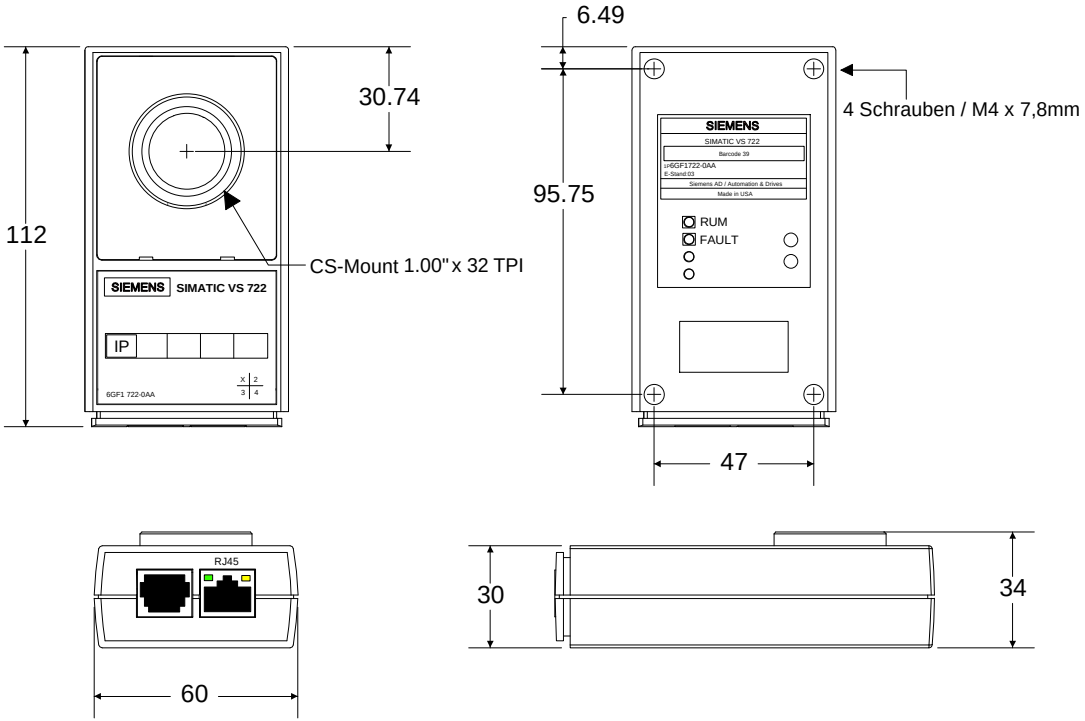

Bemerkung: Alle Maße in mm
Gewicht 170g
ohne Beleuchtung und Objektiv
Temperaturbereich 0 bis 45 Grad
Betriebsspannung 24Volt
VS721 bis VS723 => 210 mA
VS724 und VS725 => 300 mA

				Massbild:	
				CAD - DXF - Datei	
			Datum: 24.02.2003	SIMATIC VS 720	
			Name: Schrade		
			A&D AS		
		2003-03-02			Blatt 1 aus 1
Zust.	Mitteilung	Datum	Name	Siemens AG	
Ers. f.:				6GF1 721-0AA bis 6GF1 725-0AA	