bit SMAROWNICA

Mini-smarownica z wysoką stabilnością olejenia.
- Dawka olejenia proporcjonalna do przepływu powietrza
- Praca przy niskich wartościach przepływu
- Mikrometryczna regulacja dawki olejenia
- Swobodny widok poziomu oleju

DANE TECHNICZNE		LUB BIT 1/8''	LUB BIT 1/4''
Przyłącze		1/8''	1/4''
Rodzaj smarowania		Mgła olejowa	
Pojemność zbiornika	cm^3	26.5	
Wersja smarownicy		Ręczne napełnianie po odkręceniu zbiornika	
Maks. ciśnienie wejściowe	MPa	1.3	
	bar	13	
	psi	188	
Przepływ nominalny przy 6 bar (0.6 MPa-87 psi) ΔP 0.5 bar (0.05 MPa ÷ 7 psi)		400 Nl/min = 14 scfm	
Przepływ nominalny przy 6 bar (0.6 MPa-87 psi) ΔP 1 bar (0.1 MPa ÷ 14 psi)		710 Nl/min = 25 scfm	
Medium robocze		Filtrowane, sprężone powietrze	
Maks. temperatura przy 1 Mpa; 10 bar; 145 psi	°C	50	
	°F	122	
Masa	g	40	
Śruby montażowe		M 4	
Montaż		Pionowy	

BUDOWA

① KORPUS: tworzywo sztuczne, gwint mosiądz OT58
② ZBIORNIK: tworzywo sztuczne
③ PRZEWÓD OLEJOWY SSĄCY: Rilsan
④ FILTR
⑤ ZATYCZKA: tworzywo sztuczne
⑥ IGLICA REGULUJĄCA PRZEPŁYW OLEJU: mosiądz OT58
⑦ WZIERNIK KONTROLNY: tworzywo sztuczne
⑧ ZWĘŻKA VENTURIEGO: NBR
⑨ USZCZELNIENIE: NBR

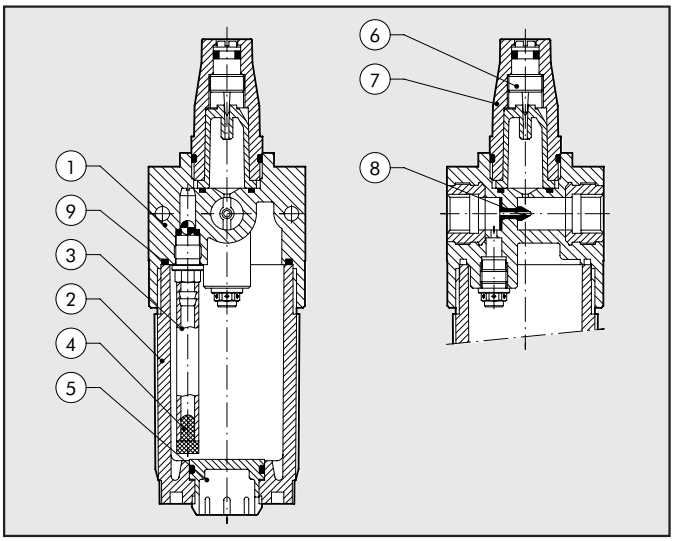

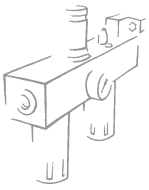

OGÓLNE ZASADY UŻYTKOWANIA I KONSERWACJI

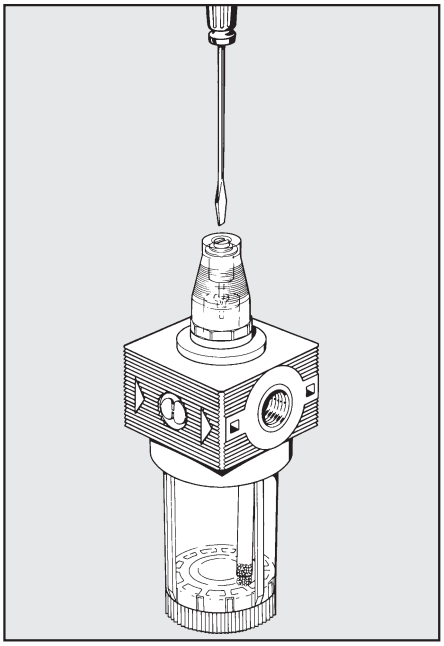

REGULACJA DAWKI OLEJENIA

- Użyć klucza kompasowego nr 3 do odkręcenia zbiornika.
- Montować smarownicę jak najbliżej miejsca użycia.
- Napełnić zbiornik olejem przed napowietrzeniem układu pneumatycznego
- Nie używać olejów czyszczących, płynu hamulcowego lub rozpuszczalników
- Celem uzyskania jak najlepszych wyników smarowania, dozowanie należy ustawić na 1 kroplę na 300 – 600 Nl powietrza, za pomocą śruby regulacyjnej.
- Oleje zalecane:

ISO i UNI FD22
Np. Energol HLP 22(BP) . Spinesso 22 (Esso) - Mobil DTE 22 (Mobil) - Tellus Oil 22 (Shell).

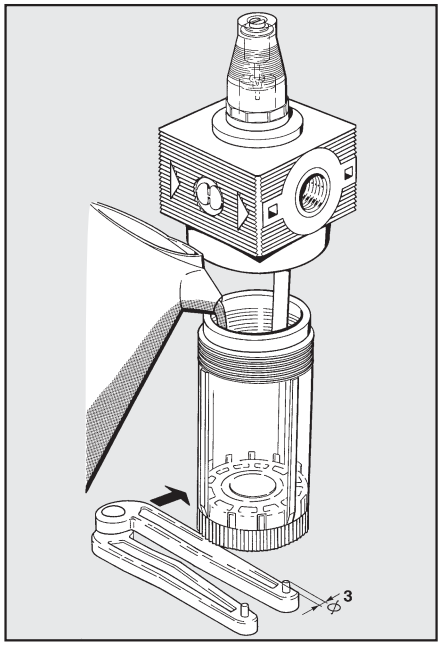

UZUPEŁNIENIE OLEJU W ZBIORNIKU

CHARAKTERYSTYKA PRZEPŁYWOWA

LUB

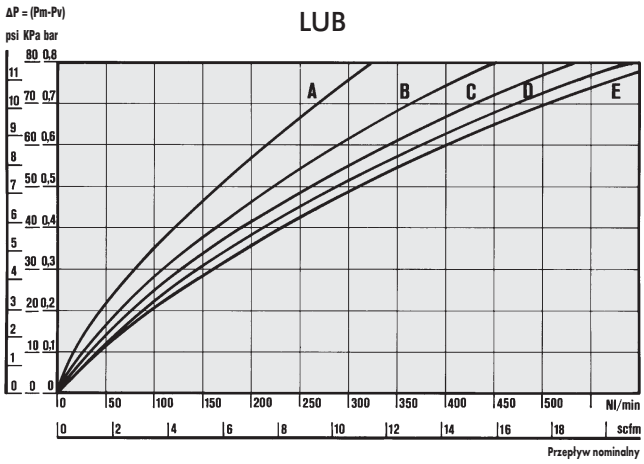

Wydział Mechaniczny
Politechniki Turyńskiej

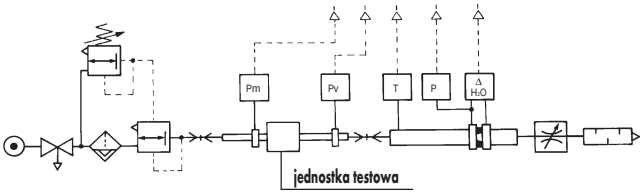

- Charakterystyki przepływowe sporządzone przez Wydział Mechaniczny Politechniki w Turynie przy użyciu skomputeryzowanego stanowiska pomiarowego zgodnego z zaleceniami CETOP RP 50 R (zatwierdzenie ISO DIS 6358-2) ze zwężką pomiarową ISO 5167

(A) = 2 bar - 0,2 MPa - 29 psi
(B) = 4 bar - 0,4 MPa - 58 psi
(C) = 6 bar - 0,6 MPa - 87 psi
(D) = 8 bar - 0,8 MPa - 116 psi
(E) = 10 bar - 1 MPa - 145 psi

LUB 1/8-1/4

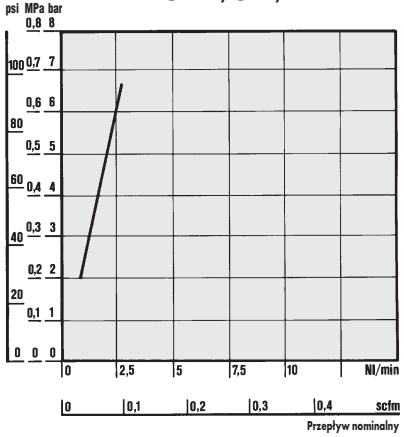

CHARAKTERYSTYKI MINIMALNEGO PRZEPŁYWU ROBOCZEGO
Testy minimalnego przepływu roboczego przeprowadzono zgodnie z ISO/DP 6301/2.

WYMIARY

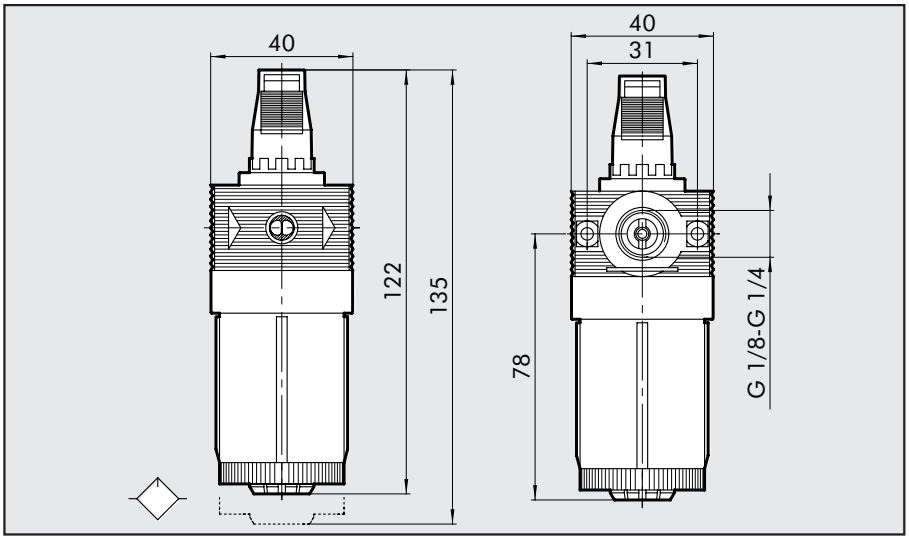

INDEKSY ZAMÓWIENIOWE

Indeks	Opis
5103001	LUB BIT 1/8
5203001	LUB BIT 1/4

NOTATKI

NOTATKI