Skillair®
MODUŁ ROZGAŁĘZIAJĄCY

Moduł rozgałęziający pobiera powietrze z jednostki FRL SKILLAIR® niezależnie od miejsca montażu. Stosowany w przypadku gdy zachodzi potrzeba poboru powietrza z stacji FRL w dowolnej fazie jego przygotowania (zasilające, filtrowane, redukowane, olejone itd.) Z uwagi na budowę modułową może pracować oddzielnie od stacji FRL pełniąc rolę rozgałęzienia.

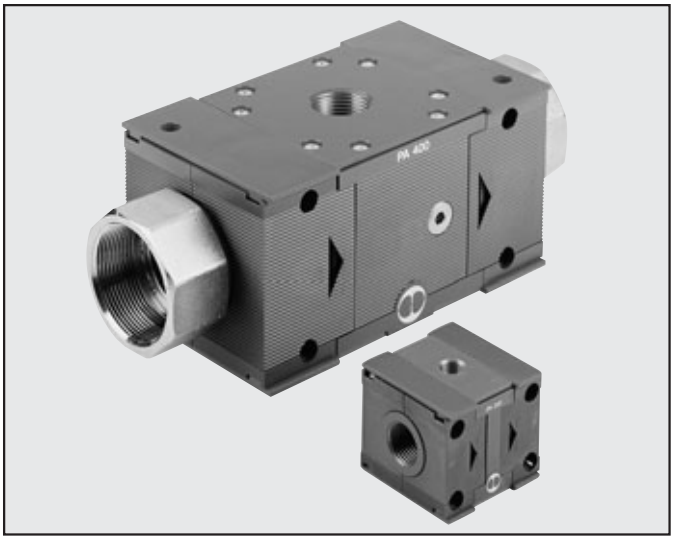

DANE TECHNICZNE		PA 100	PA 100	PA 200	PA 200	PA 200	PA 300	PA 300	PA 300	PA 400	PA 400	PA 400	PA 400
Przyłącze		G 1/4	G 3/8	G 1/4	G 3/8	G 1/2	G 1/2	G 3/4	G 1''	G1''	G 1''1/4	G 1''1/2	G 2
Maks. temperatura pracy	°C	50		50			50			50			
przy: 1 MPa; 10 bar; 145 psi	°F	122		122			122			122			
Maks. ciśnienie robocze	MPa	1.5		1.3			1.3			1.3			
	bar	15		13			13			13			
	psi	217		188			188			188			
Masa	kg	M4 x 50		M5 x 60			M5 x 70			M6 x 110			
		G 1/4		G 1/4			G 3/8			G 1			
		0.3		0.5			0.8			4.3			5.1
Śruby montażowe		M4x50		M5x60			M5x70			M6x110			

PA 100 – 200 – 300 WYMIARY	PA 100	PA 100	PA 200	PA 200	PA 200	PA 300	PA 300	PA 300
Gw. prz.	G 1/4	G 3/8	G 1/4	G 3/8	G 1/2	G 1/2	G 3/4	G 1''
A	59		63			177		179
C	50		63			72		
D	43		55			65		
E	44		48			59		
F	26		36			42		
G	G 1/4	G 3/8	G 1/4	G 3/8	G 1/2	G 1/2	G 3/4	G 1''
H	G 1/4		G 1/4			G 3/8		
I	24		25			32		
L	gwint M4		gwint M5			gwint M5		

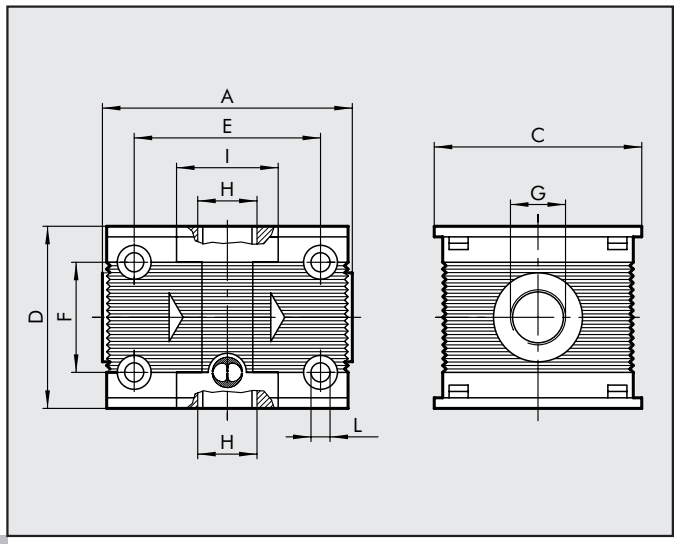

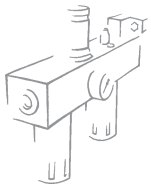

PA 400 WYMIARY

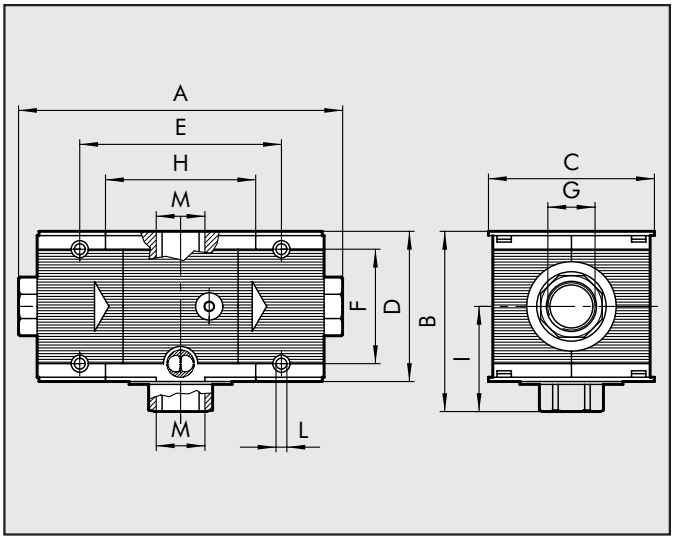

	PA 400	PA 400	PA 400	PA 400
Przyłącze	G 1''	G 1''1/4	G 1''1/2	G 2''
A	225÷255			283÷313
B	120			
C	116			
D	105			
E	141.4			
F	80			
G	G 1''	G 1''1/4	G 1''1/2	G 2''
H	105.4			
I	67.5			
L	otwór M6			
M	G 1''			

INDEKSY ZAMÓWIENIOWE

Indeks	Opis
MODUŁ ROZGAŁĘZIAJĄCY	
9200402A	PA 100 BEZ PŁYT KOŃCOWYCH
9200402	PA 100 1/4
9300401	PA 100 3/8
9300402A	PA 200 BEZ PŁYT KOŃCOWYCH
9300404	PA 200 1/2
9300402	PA 200 1/4
9300403	PA 200 3/8
9400402A	PA 300 BEZ PŁYT KOŃCOWYCH
9500402	PA 300 1
9400402	PA 300 1/2
9500401	PA 300 3/4
9700401A	PA 400 BEZ PŁYT KOŃCOWYCH
9700401	PA 400 1
9700403	PA 400 1 1/2
9700402	PA 400 1 1/4
9700404	PA 400 2

NOTATKI