The reproduction,transmission or use of this document or its contents is not permitted without express written authority. Offenders will be liable for damages. All rights, including rights created by patent grant or registration of a utility model or design, are reserved.

Weitergabe sowie Vervielfaeltigung dieser Unterlage, Verwertung und Mitteilung ihres Inhalts nicht gestattet, soweit nicht ausdrueklich zugestanden. Zuwiderhandlungen verpflichten zu Schadenersatz. Alle Rechte vorbehalten, insbesondere fuer den Fall der Patenterteilung oder GM-Eintragung.

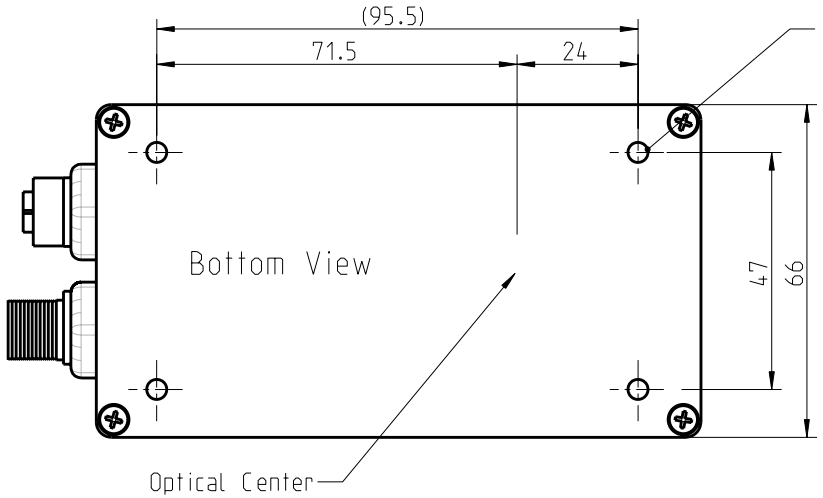

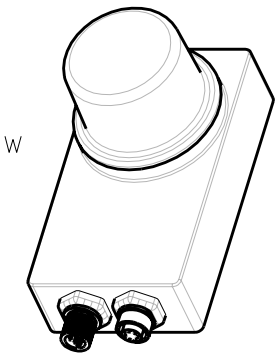

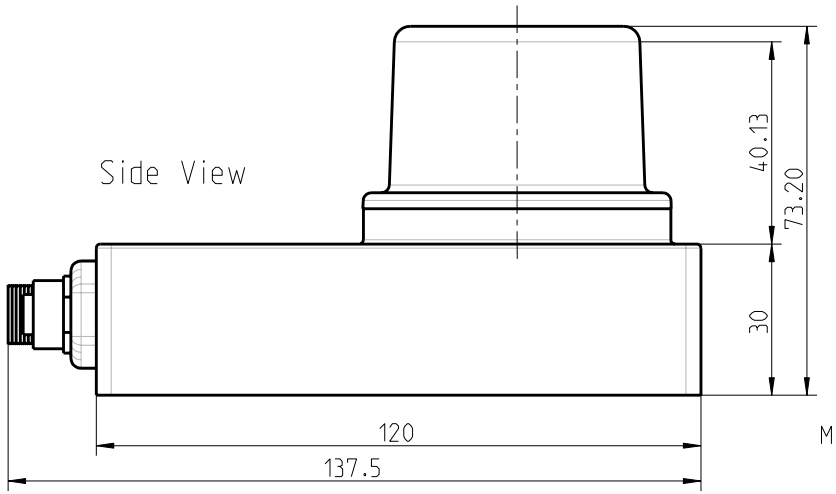

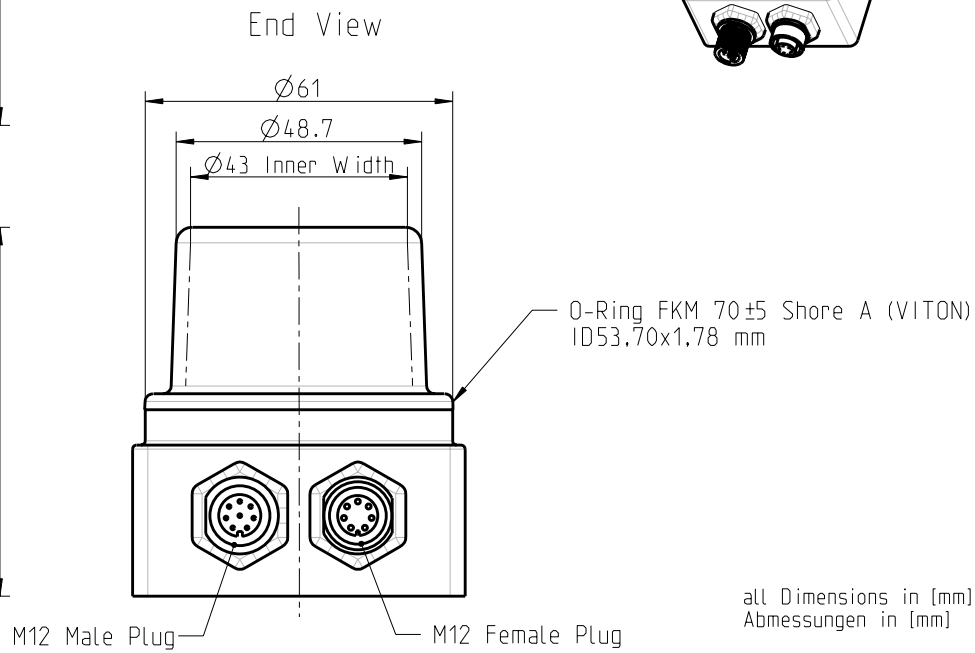

all Dimensions in [mm]
Abmessungen in [mm]

Drawing is valid for

MLFB 6GF1723-0BA
MLFB 6GF1724-0BA
MLFB 6GF1725-0BA

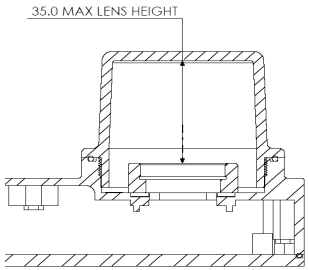

Artikelnummer / Article	Bedeutung / Signification	Gewicht / Weight	Rohteil, Halbzeug, ... / Raw mat., semi-fin. product, ...	Ident-Nr. / Ident-No.	Oberfl.-Schutz / Surf.-prot.
			-		
		Werkstoffzusatz / Material notes: Housing: 316L Stainless Steel Lens Cover: PC Polycarbonate		Hinweis / Notes:	CAD - Pro/E
MLFB / Product-ID:		Produktgruppe / Productgroup: /		Toleranzen / Tolerances: / Oberflaeche / Surface:	Massstab / Scale: 1:1 / Format / Size: A3
Zugehoerige Unterlagen: Associated. documents:		Datum / Date:	28.04.2005	Benennung / Name:	Vision Sensor VS72x-S (Prot. Class IP68)
		Urheber / Author:	Schmidt		
		Gepr. / Check.:			
		Abteilung / Dept.:	RD DC MD K	Benennungszusatz / Remark:	
		Standort / Site:	Karlsruhe		
02 / 79B10049 / 05.04.06 / Schmidt		SIEMENS		A5E00453234A	Dokumentenart / Document type: ANW; 1 Blatt / Sheet; 1 Blaetter / Sheets
DS / Rev.	Aenderungsnr. / Modification	Datum / Date	Name / Name	Ursp. / Orig.:	Ers.f. / Rep.: / Ers.d. / Rep.b.: