SPRZĘGŁA SPD-...

Sprzęgła typu SPD to tanie sprzęgła z elektrycznie izolującego tworzywa wzmacnianego włóknem szklanym, mające niewielki moment bezwładności. Mimo zwartej budowy umożliwiają znakomite przeniesienie momentu przy jednoczesnej redukcji przestawienia osiowego i kątowego. Oś napędowa i odbierająca mocowane są dociskowo specjalnymi wkrętami imbusowymi.

Temperatura pracy w zakresie -35° C do +85° C odpowiada ich głównemu zastosowaniu - do łączenia osi przetworników optoelektronicznych lub innych czujników kąta z osią napędzającą.

Wymiary

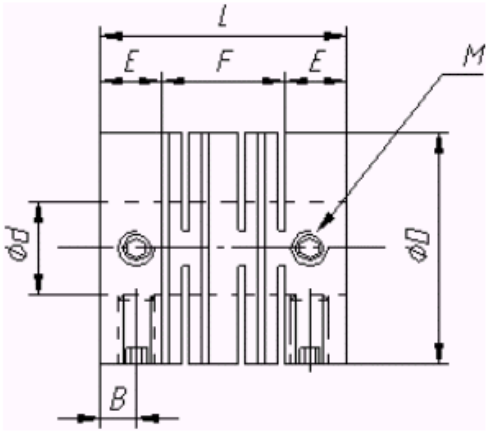

Symbol	∅ D	∅d1	∅d2	L	B	E	F	M	Moment max. dla 20°C
SPD15-5-d2	15	5	3, 4, 5	20.6	2.7	5.2	10	M3x6	70 Ncm
SPD16-6-d2	16	6	4, 5, 6	21.4	2.7	5.4	10	M3x6	80 Ncm
SPD19-8-d2	19	**8**	**8**, 10	24,2	4	6,8	13	M3x6	120 Ncm
SPD20-8-d2	20	8	4, 5, 6, 8	24.2	4	6.8	13	M4x6	150 Ncm
SPD22-10-d2	22	10	10	22,4	4	6,8	13	M4x6	150Ncm

Parametry

	∅ 15mm	∅ 16mm	∅ 19mm	∅ 20mm	∅ 22mm
max. liczba obrotów / min^{-1}	10.000	10.000	10.000	10.000	10.000
sztywność skrętna/ Nm/rad	11,5	12,7	16,4	28,6	28,6
moment dociskania Nm	0,25	0,25	0,46	0,45	0,45
masa / g	ok. 4	ok. 5	ok. 8	ok. 8	ok. 14
moment bezwładności /gcm^2	1	1,3	2,5	4,1	ok. 4,8