M-Zert
Zertifiziertes QM-System
DIN EN ISO 9001
Zertifikat-Nr. 01017

Wskaźniki przepływu z wirnikiem

dla cieczy

KOBOLD

pomiary • monitoring • analiza

- Zakresy przepływów:
  0,5 – 12 ... 3 – 80 l/min woda
- p_{maks} 16 bar, t_{maks} 80°C
- Materiały:
  Alubrąz, stal nierdzewna, PP

Biura firmy KOBOLD istnieją w następujących krajach:

ARGENTYNA, AUSTRIA, BELGIA, BRAZYLIA, KANADA, CHINY, FRANCJA, NIEMCY, WIELKA BRYTANIA, WŁOCHY, HOLANDIA, PERU, POLSKA, SZWAJCARIA, USA, WENEZUELA

KOBOLD Messring GmbH
Nordring 22-24
D-65719 Hofheim/Ts.
☎ (06192) 299-0
Fax (06192) 23398
E-mail: info.de@kobold.com
Internet: www.kobold.com

Typ:
DIG

01/0802/Ko/10

Materiały

	DIG-11	DIG-14	DIG-18
Obudowa:	Alubrąz	Stal niedzewna (1.3955)	Polipropylen
Pokrywa obudowy:	Polisulfon	Polisulfon	Polisulfon
Uszczelki:	NBR	FPM	NBR
Wirnik:	Polipropylen	Polipropylen	Polipropylen
Achse:	Ceramika	Ceramika	Ceramika
Maks. ciścienie:	16 bar	16 bar	7 bar
Maks. temperatura:	80°C	80°C	80°C

Wymiary

DIG-...06, DIG-...08, DIG-...15

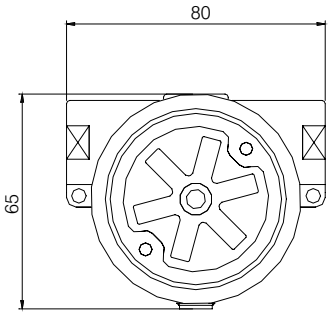

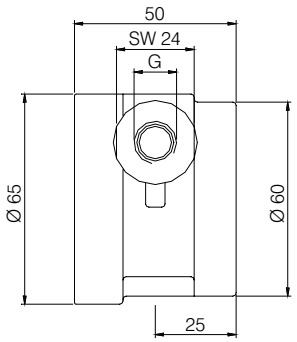

DIG-...20, DIG-...25

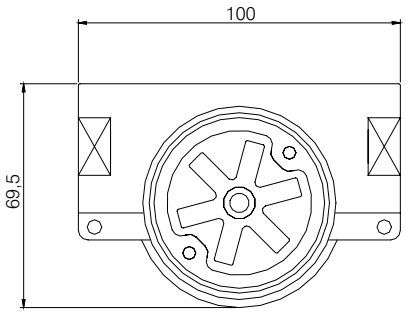

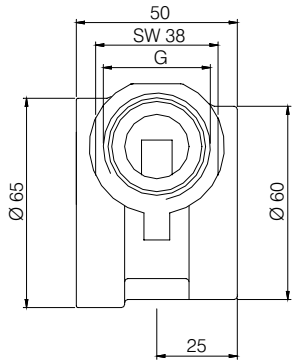

Zamawianie (przykład: **DIG-1105 R06**)

Zakres przepływu		Przyłącze procesowe			Przyłącze procesowe	
Woda l/min	Δ P (bar)*	DIG-11...	DIG-14...	DIG-18...	Standardowe	Specjalne
0,5...12	1	**DIG-1105...**	**DIG-1405...**	**DIG-1805...**	**R06** = G 1/8" IG	**N06** = 1/8" NPT
1...25	1	**DIG-1110...**	**DIG-1410...**	**DIG-1810...**	**R08** = G 1/4" IG	**N08** = 1/4" NPT
2...45	1	**DIG-1120...**	**DIG-1420...**	**DIG-1820...**	**R15** = G 1/2" IG	**N15** = 1/2" NPT
2...50	1	**DIG-1130...**	**DIG-1430...**	**DIG-1830...**	**R20** = G 3/4" IG	**N20** = 3/4" NPT
3...80	1	**DIG-1135...**	**DIG-1435...**	**DIG-1835...**	**R25** = G 1" IG	**N25** = 1" NPT

* przy przepływie maksymalnym

01/0802/Ko/10