ZAWÓR ELEKTROMAGNETYCZNY

normalnie zamknięty
bezpośredniego działania
1/8

NC

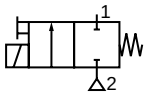

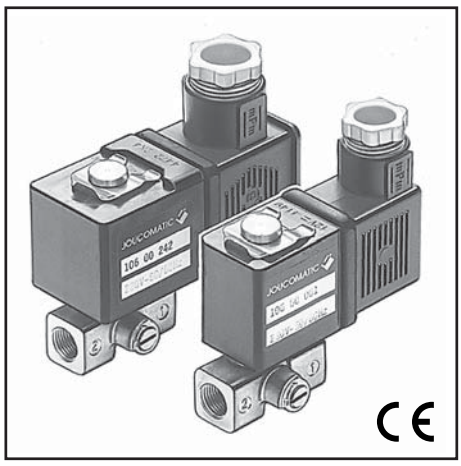

CHARAKTERYSTYKA

- *Zawory spełniają wymagania wszystkich właściwych Dyrektyw Unii Europejskiej*
- *Zwarta konstrukcja i mała masa ułatwiają instalację*
- *Ręczne przesterowanie jako standard*
- *Wymienność głowic elektromagnetycznych, AC i DC oraz do pracy w obszarze zagrożonym wybuchem EEx m (zahermetyzowana)*

OGÓLNE

Ciśnienie różnicowe Patrz poniżej [1 bar = 100 kPa]
Maksymalna lepkośc medium 40 cSt (mm^2/s)
Czas odpowiedzi 5 – 10 ms (dla powietrza ΔP = 6 bar)

media	zakres temperatur (TS)	uszczelnienia (*)
Woda, powietrze, gaz, lekki olej	– 10˚C do + 80˚C	NBR (guma nitrylowa / buna–n)
	– 10˚C do + 130˚C	FPM (fluoroelastomer / viton)

KONSTRUKCJA

(*) Sprawdzić kompatybilność medium i materiału konstrukcyjnego

Korpus Mosiądz
Tuleja rdzenia elektromagnesu Stal nierdzewna
Części wewnętrzne Stal nierdzewna
Sprężyna Stal nierdzewna
Gniazdo Mosiądz
Uszczelnienia NBR lub FPM
Cewka kompensacyjna Miedź

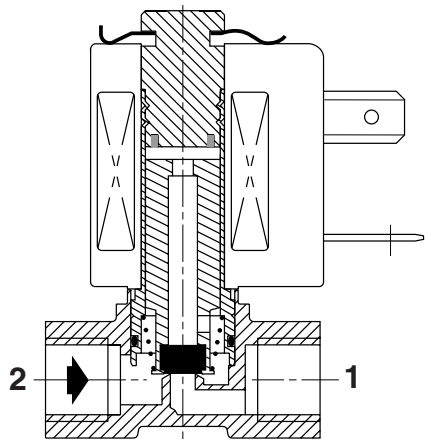

CHARAKTERYSTYKA ELEKTRYCZNA

Klasa izolacji cewki F
Przyłącze elektryczne Łącznik wtykowy
Rodzaj przyłącza
dla cewki CM22–4W 3 x DIN 46244 (Pg 9P)
dla cewki CM25–5W ISO 4400 (Pg 11P)
Klasa bezpieczeństwa VDE 0580
Standardowe napięcia DC (=): 24V
(inne napięcia i 60 Hz na życzenie) AC (~):24V – 115V – 230V / 50 Hz

typ cewki	pobór mocy				zakres temperatur otoczenia (TS)	obudowa
	rozruch ~	praca ~		gorąca/ zimna =		
	(VA)	(VA)	(W)	(W)	(˚C)	
CM22–4W	12	6	4	5 / 6,9	–10 do +60	zalana IP65
CM25–5W (1)	15	7	5	5 / 6,9	–10 do +60	zalana IP65

DANE TECHNICZNE

średnica rury	średnica otworu	współczynnik przepływu Kv		ciśnienie różnicowe pracy (bar) min.	maksymalne powietrze (*) ~	maksymalne powietrze (*) =	maksymalne woda/olej (*) ~	maksymalne woda/olej (*) =	typ cewki ~ / =	(M)	numer katalogowy (~ / =) uszczelnienia NBR	numer katalogowy (~ / =) uszczelnienia FPM
G	(mm)	(m^3/h)	(l/min)									
NC – normalnie zamknięty, korpus z mosiądzu												
1/8	1	0,04	0,6	0	20	20	20	20	CM22–4W	●	**106 00 001**	**106 00 004**
	1,5	0,06	1	0	20	12	20	12	CM22–4W	●	**106 00 058**	**106 00 064**
					20	15	20	15	CM25–5W	●	**106 00 242**	**106 00 244**
	2,5	0,10	1,7	0	10	4	10	4	CM22–4W	●	**106 00 003**	**106 00 006**
					14	7	14	7	CM25–5W	●	**106 00 243**	**106 00 245**

(M): Ręczne przesterowanie ●: pod śrubokręt
(1) Cewka CM25–5W może być zasilana dwoma napięciami: (24V ~, 12V =) (48V ~, 24V =) (115V ~, 48V =) (230V ~, 110V =).

Numery znajdujące się na szarym tle oznaczają urządzenia standardowe, których czas dostawy jest najkrótszy

WYPOSAŻENIE DODATKOWE

- Hermetyzacja, EEx **m** (cewka CM22), do pracy w obszarach zagrożonych wybuchem zgodnie z normą "**CENELEC**"
- Głowice magnetyczne zgodne ze standardami **"CSA"** (cewka CM22–4W)
- Zgodność ze standardem **"UL"** (zawór elektromagnetyczny z cewką CM22–4W)
- Opcja z zatrzaskiem magnetycznym
- Wykonanie do tlenu, numer opcji **970 517**
- Cewka o małym poborze mocy CM22–2,5W
- Wtyczka ze wskaźnikiem wizualnym i/lub filtrem przeciwzakłóceniowym lub z kablem o długości 2 m

INSTALACJA

- Zawory elektromagnetyczne mogą być montowane w dowolnej pozycji, bez wpływu na ich działanie
- Dostępne obejmy montażowe, numer zamówieniowy **976 00 327**
- Gwinty przyłącza rurowego zgodne z normą ISO 228/1
- Inne rodzaje gwintów przyłączy rurowych dostępne na życzenie Użytkownika
- Instrukcje instalacji i obsługi dostarczane dla każdego zaworu
- Dostępne wymienne cewki

WYMIARY (mm), MASA (kg)

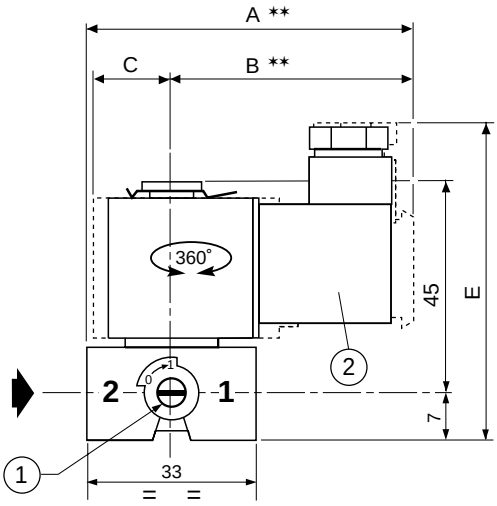

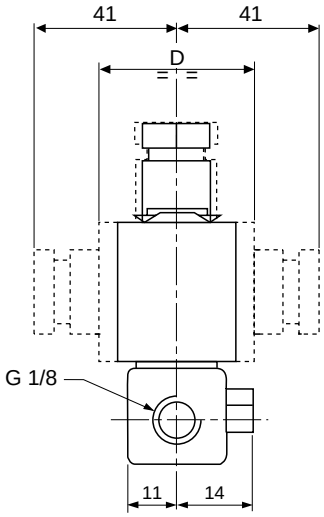

typ cewki	A	B	C	D	E	masa (1)
CM22–4W	66	49	11	22	68	0,140
CM25–5W	73	56	15	30	75	0,200

(1) wraz z cewką i przyłączem elektrycznym

(1) Ręczne przesterowanie

(2) Wtyki elektryczne:
- dla cewki CM22–4W: możliwośc obrotu o 180˚, Pg 9P
- dla cewki CM25–5W: możliwość obrotu o 90˚, Pg 11P.

** + 15 mm dla zdjęcia przyłącza.

ZAWÓR ELEKTROMAGNETYCZNY Z OBEJMĄ MONTAŻOWĄ

Numer zamówieniowy obejmy montażowej:
976 00 327

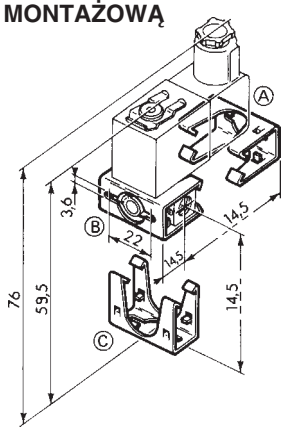

(A) Montaż boczny od tyłu.

(B) Montaż boczny od przodu.

(C) Montaż od dołu.